ER50-15/CT 系列

防护等级：IP00
绝缘级别：B (130°C)
循环时间：3 分钟
标准行程 "s"：15mm
工作温度与室温差别ΔV_{31}: 70°C
电磁铁工作：推/拉
内置复位弹簧：是

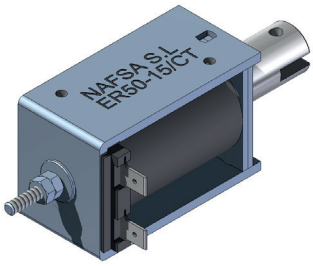

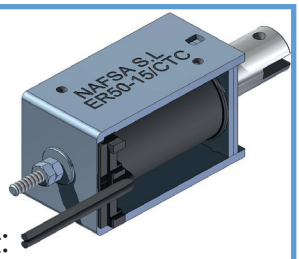

产品目录:
ER50-15/CTC--V ED--%

负载周期 ED(%)	100	40	25	15	5
20°C 时的额定功率 (W)	14	35	56	93	280
最小压力 (N)	6.7	13	16	23	37
电压下最大工作时间(s)	∞	60	38	23	8
轴重量 (g)	85				
电磁铁重量 (g)	380				

ED(%)	标准电压									特殊要求电压			
	VDC							VAC		VDC		VAC	
	6	12	24	48	100	125	205	110	230	Min	Max	Min	Max
100%	o	o	o	o	o	o	o	o	o	6	230	41	230
40%	x	o	o	o	o	o	o	o	o	9	230	100	230
25%	x	o	o	o	o	o	o	x	o	11	230	160	230
15%	x	x	o	o	o	o	o	x	o	15	230	230	230
5%	x	x	o	o	o	o	o	x	x	24	230	x	x

1-额定电压以内:
它们可以根据图表所示的最大和最小电压值，定制任何在这中间电压的产品。
2-为了满足交流电的使用，电磁铁将在线圈中焊接集成整流器。
3-图表中描述的负载周期是标准的，我们可以根据客人要求设计不同负载周期的产品。
4-如果需要其他不同于图表所示的产品，请咨询我们。
5-端子可通过不同引线来更换。
6-如果有连接可接触金属部件，我们则建议接地。

o = 有 ; x = 没有

额定电压电磁阀

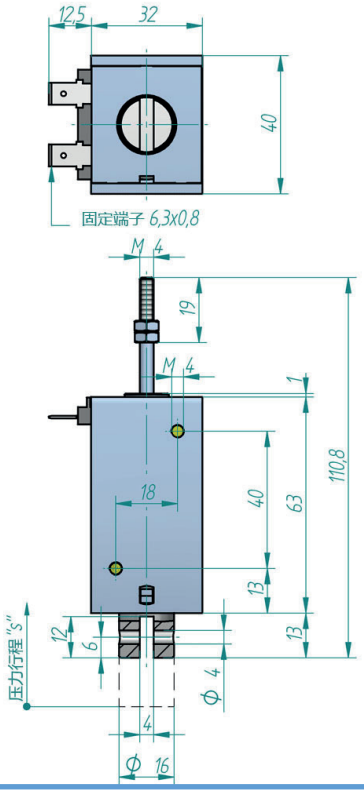

推压力行程曲线

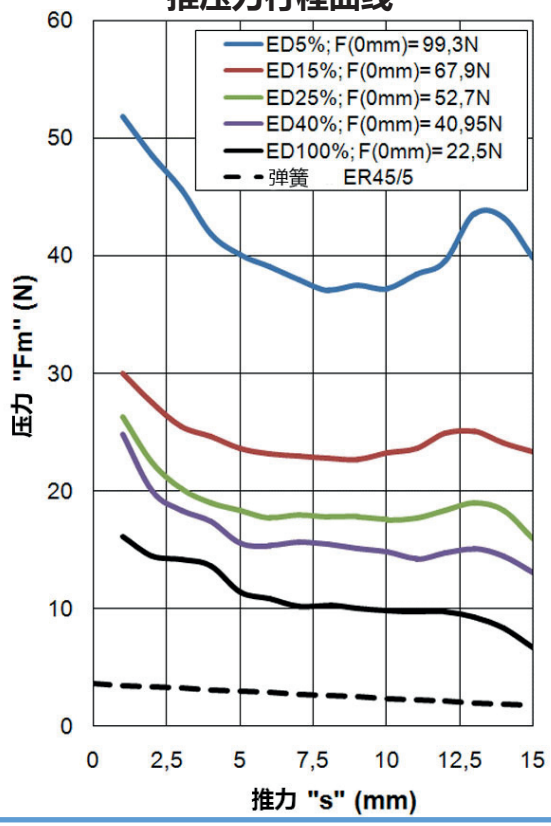

下单货号: ER50-15/CT --V ED---% -组装方向 - 弹簧
举例: 标准电压:24Vdc 负载周期: ED100%: 组装方向 A: 有弹簧 : ER50-15/CT 24Vdc ED100% A RS
标准电压:48Vdc 负载周期: ED15%: 组装方向 B: 无弹簧 : ER50-15/CT 48Vdc ED15% B RN

关于电磁铁组装方向(A,B)请查阅第10页 **有弹簧: RS; 无弹簧: RN**