ER60-05/C 系列

防护等级：IP00
绝缘级别：B (130°C)
循环时间：5 分钟
标准行程 "s"：5mm
工作温度与室温差别ΔV_{31}: 70°C
电磁铁工作：推/拉
内置复位弹簧：是

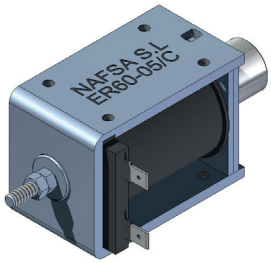

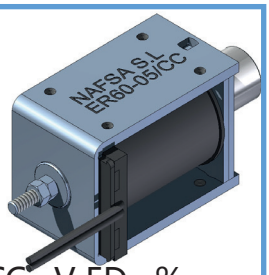

产品目录:
ER60-05/CC--V ED--%

负载周期 ED(%)	100	40	25	15	5
20°C 时的额定功率 (W)	18	45	70	110	280
最小压力 (N)	7	18	28	47	96
电压下最大工作时间(s)	∞	120	75	45	15
轴重量 (g)	117				
电磁铁重量 (g)	650				

ED(%)	标准电压									特殊要求电压			
	VDC							VAC		VDC		VAC	
	6	12	24	48	100	125	205	110	230	Min	Max	Min	Max
100%	x	o	o	o	o	o	o	o	o	7	230	48	230
40%	x	o	o	o	o	o	o	x	o	11	230	125	230
25%	x	x	o	o	o	o	o	x	o	13	230	200	230
15%	x	x	o	o	o	o	o	x	x	16	230	x	x
5%	x	x	o	o	o	o	o	x	x	24	230	x	x

1-额定电压以内:
它们可以根据图表所示的最大和最小电压值，定制任何在这中间电压的产品。
2-为了满足交流电的使用，电磁铁将在线圈中焊接集成整流器。
3-图表中描述的负载周期是标准的，我们可以根据客人要求设计不同负载周期的产品。
4-如果需要其他不同于图表所示的产品，请咨询我们。
5-端子可通过不同引线来更换。
6-如果有连接可接触金属部件，我们则建议接地。

o = 有 ; x = 没有

额定电压电磁阀

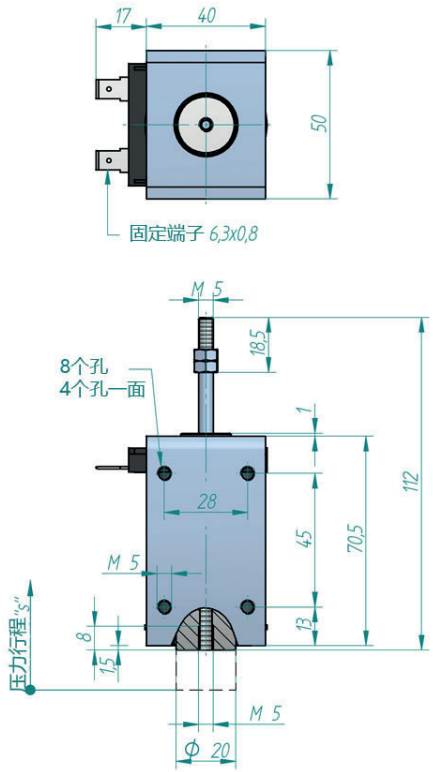

推压力行程曲线

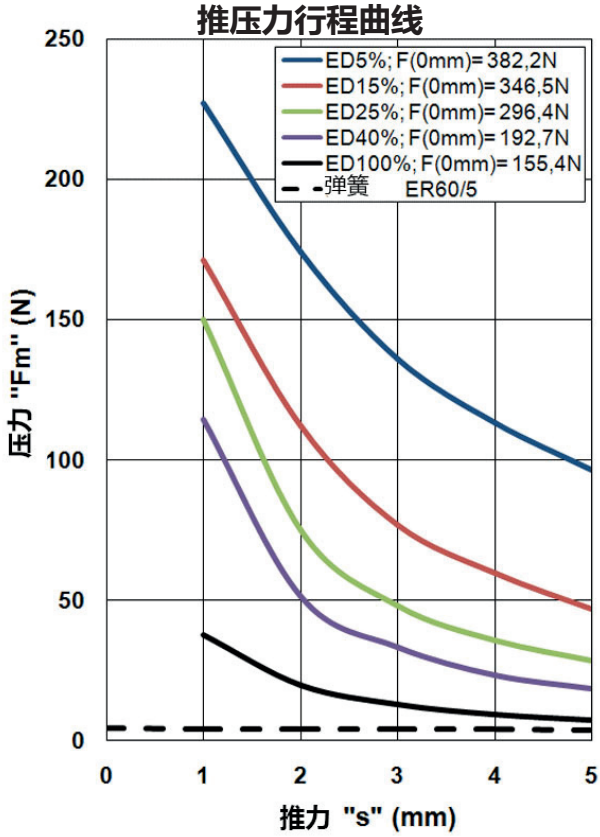

下单货号: ER60-05/C --V ED---% -组装方向 - 弹簧
举例: 标准电压:24Vdc 负载周期: ED100%: 组装方向 A: 有弹簧 : ER60-05/C 24Vdc ED100% A RS
标准电压:48Vdc 负载周期: ED15%: 组装方向 C: 无弹簧 : ER60-05/C 48Vdc ED15% C RN
关于电磁铁组装方向(A,B,C,D)请查阅第10页
有弹簧: RS; 无弹簧: RN